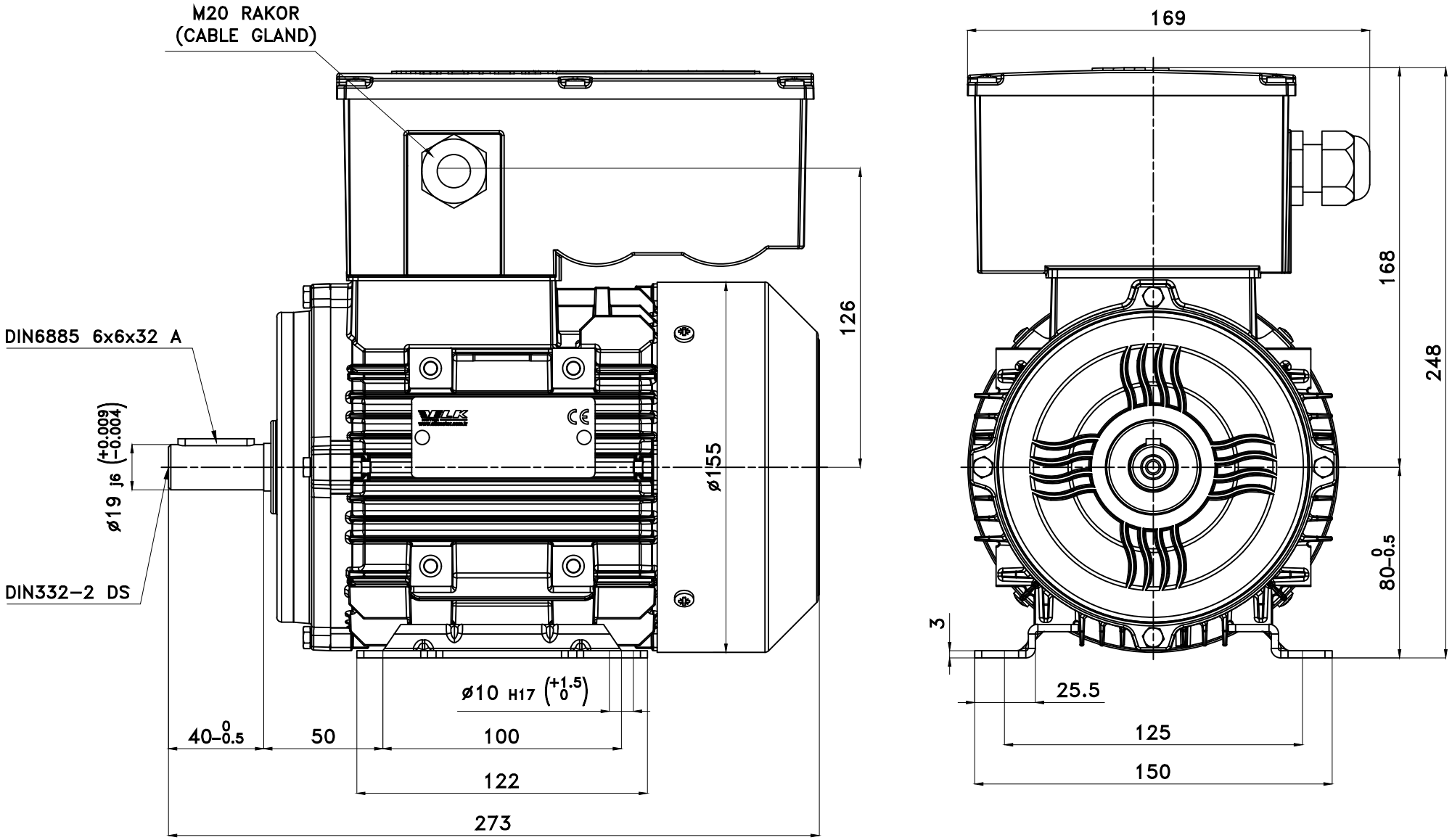

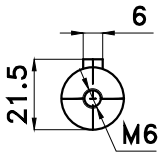

RESIM ÜSTÜNDEN ÖLÇÜ ALMAYINIZ.SÜPHENİZ VAR İSE SORUNUZ

REV. NO	ISARET	REVIZYON	DEGISIKLIGI YAPAN	IMZA	TARIH

	ISIM / Name	TARIH / Date	IMZA / Signature	STOK KODU / DWG NO
ÇIZEN Drawing	C.KALEM	29.08.2023		MS080−PD
KONTROL Control	E.ÖZKAN	29.08.2023		
KONTROL Control		29.08.2023		
ONAY Approval	H.ETCI	29.08.2023		MALZEME Metarial

ÖLÇEK Scale: X:X

PARÇA ADI / Name of Part: ELK CIFT KONDANSATORLU MONOFAZE MOTOR 80 TIP PD

ELK MOTOR

GENEL ÖLÇÜ TOLERANSLARI	0,5−3	3−6	6−30	30−120	120−400
UZUNLUK / ÇAP	±0,1	±0,1	±0,2	±0,3	±0,5
RADUS / PAH	±0,2	±0,5	± 1	± 1	± 1
AÇISAL TOLERANSLAR SEBB. TCL. DIN 2768−11	0°−10°	10°−50°	50°−120°	120°−400°	400° <
	± 1°	±30'	±20'	±10'	±5'

AGIRLIK	NET	BRUT

FR.AG.011 Yayin Tarihi : 23.08.2016 Rev. No :02